Produzione di accessori per l'allestimento dell'armadio
Production of accessories for the wardrobe

SERVETTO 3T

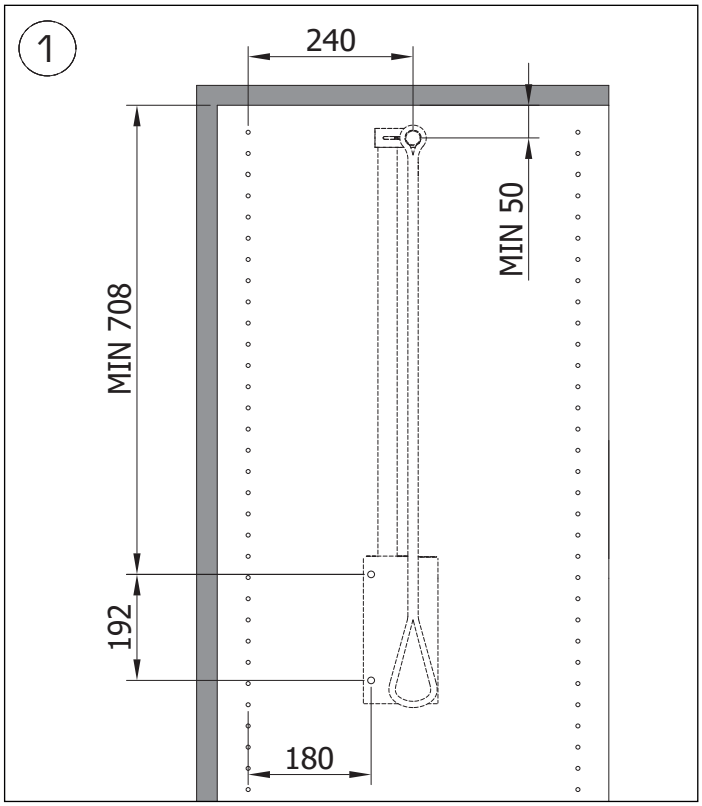

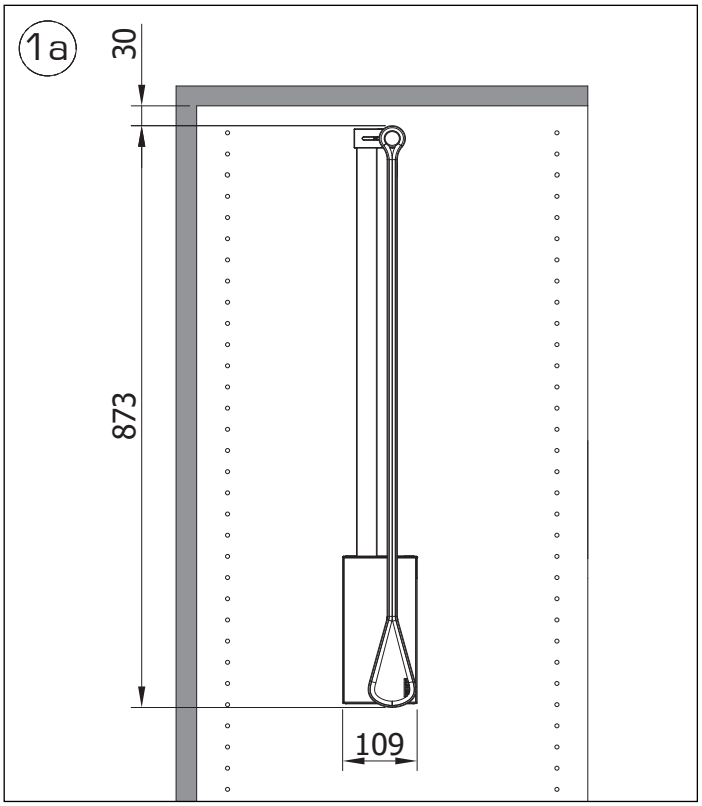

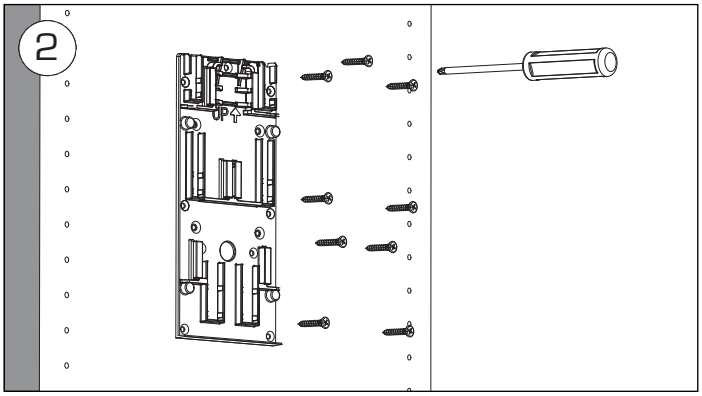

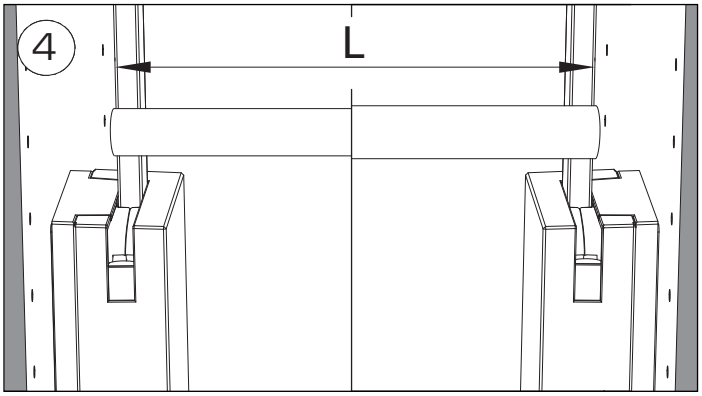

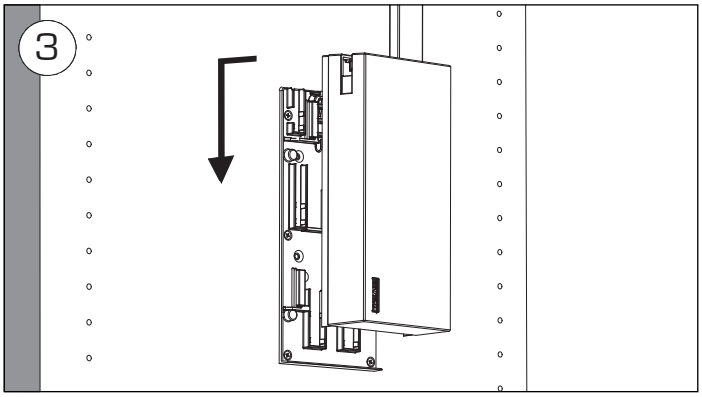

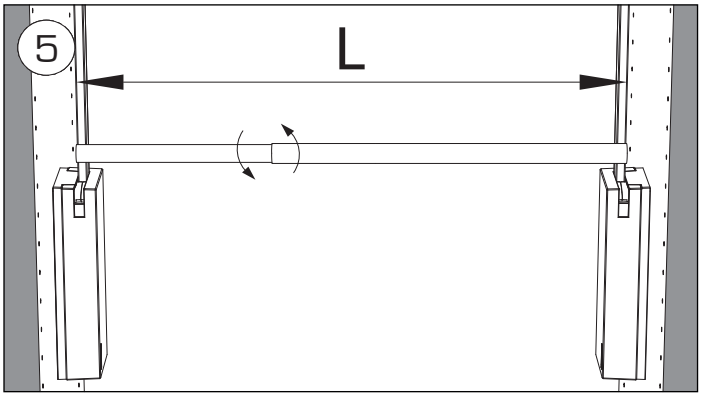

SERVETTO S.r.l.
Via Brughetti, 32
20813 Bovisio Masciago | Monza Brianza | Italy
tel. 0039 0362 55 88 99
www.servetto.it
e-mail: servetto@servetto.it

codice fiscale 01144120159
p. iva 00704600964
uff. Reg. Soc. N. 8929
R.E.A. n. 853077
n. mecc. MI125654

* IN SEGUITO AD EVENTUALI AGGIORNAMENTI E MIGLIORIE DELLE TECNICHE PRODUTTIVE, L'AZIENDA SI RISERVA LA FACOLTÀ DI APPORTARE MODIFICHE AI PRODOTTI SENZA ALCUN PREAVVISO.
LA SERVETTO DECLINA OGNI RESPONSABILITÀ PER L'USO IMPROPRIO DEL PRODOTTO.

FOLLOWING TO ANY UPDATING OR IMPROVEMENTS TO THE PRODUCTIVE SYSTEMS, THE COMPANY RESERVES THE RIGHT TO CHANGE THE PRODUCTS WITHOUT ANY ADVANCE NOTICE.
SERVETTO COMPANY DECLINES ALL RESPONSIBILITIES FOR THE WRONG USE OF ITS PRODUCTS.

Produzione di accessori per l'allestimento dell'armadio
Production of accessories for the wardrobe

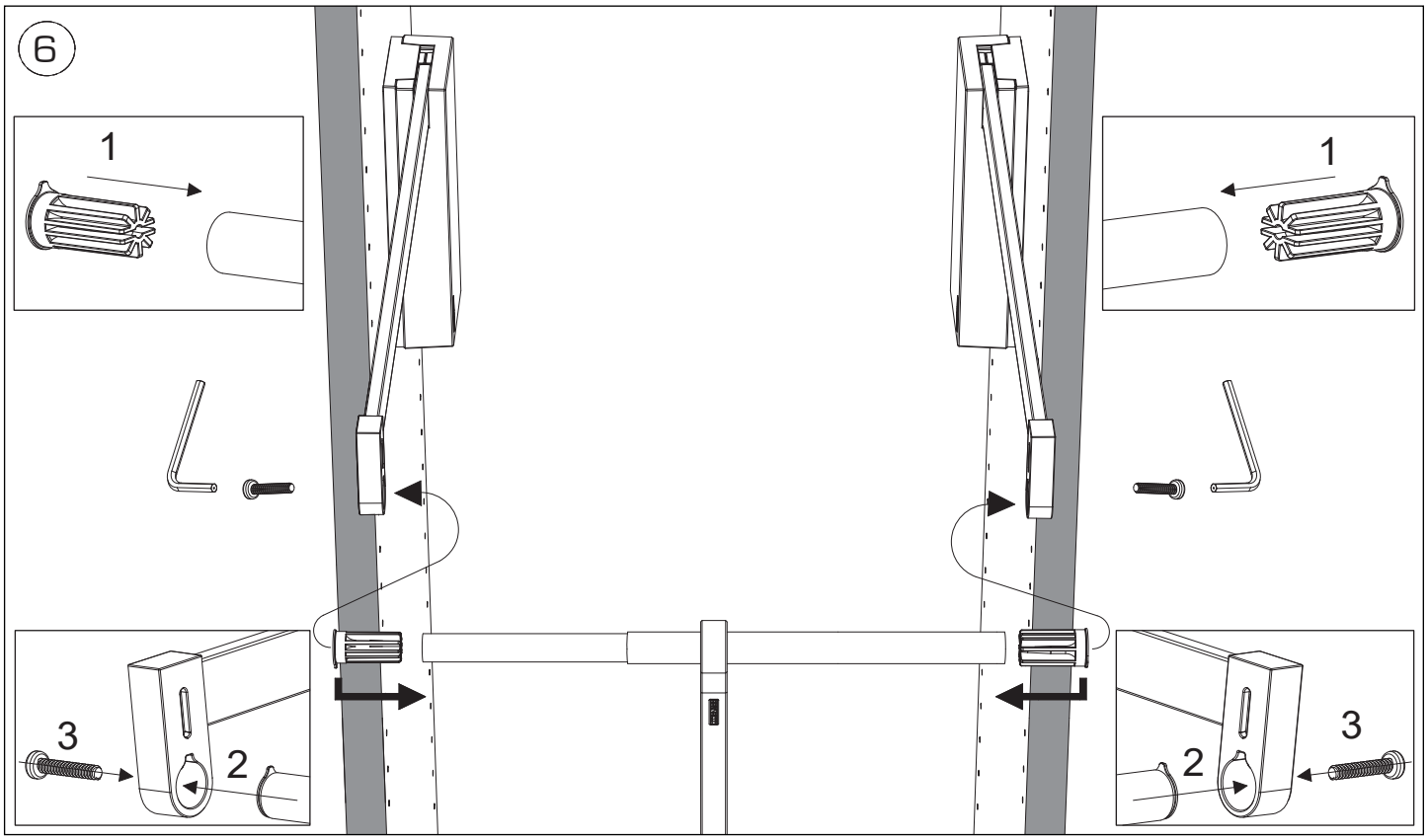

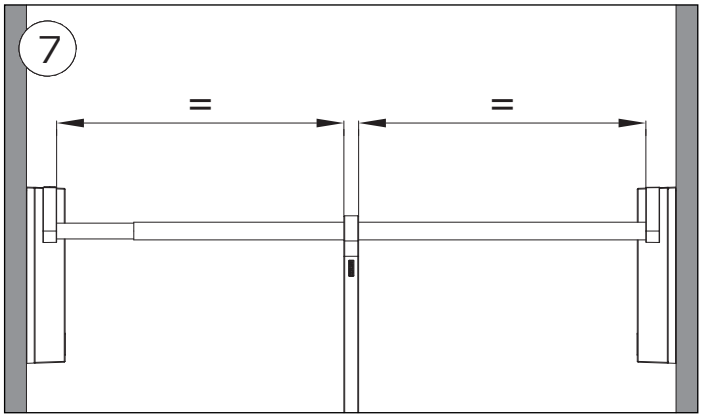

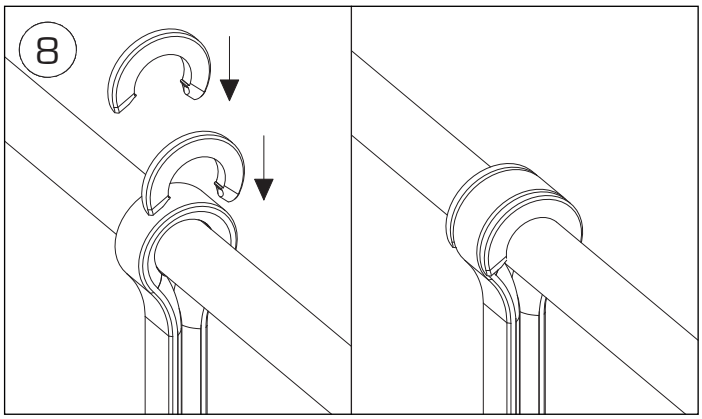

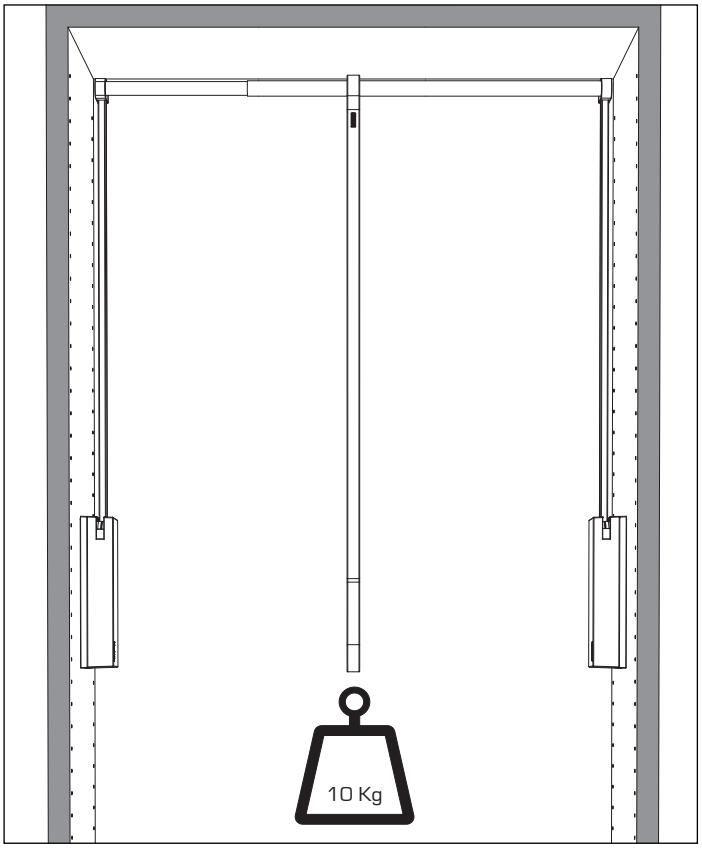

SERVETTO S.r.l.
Via Brughetti, 32
20813 Bovisio Masciago | Monza Brianza | Italy
tel. 0039 0362 55 88 99
www.servetto.it
e-mail: servetto@servetto.it

codice fiscale 01144120159
p. iva 00704600964
uff. Reg. Soc. N. 8929
R.E.A. n. 853077
n. mecc. MI125654

* IN SEGUITO AD EVENTUALI AGGIORNAMENTI E MIGLIORIE DELLE TECNICHE PRODUTTIVE, L'AZIENDA SI RISERVA LA FACOLTÀ DI APPORTARE MODIFICHE AI PRODOTTI SENZA ALCUN PREAVVISO.
LA SERVETTO DECLINA OGNI RESPONSABILITÀ PER L'USO IMPROPRIO DEL PRODOTTO.

FOLLOWING TO ANY UPDATING OR IMPROVEMENTS TO THE PRODUCTIVE SYSTEMS, THE COMPANY RESERVES THE RIGHT TO CHANGE THE PRODUCTS WITHOUT ANY ADVANCE NOTICE.
SERVETTO COMPANY DECLINES ALL RESPONSIBILITIES FOR THE WRONG USE OF ITS PRODUCTS.